M.M. S.R.L.
Fiberglass Reinforced Polymer gratings and structures
Via Antonio Zanussi, 300/302
33100 Udine - Italy
Cap. Soc. EURO 100.000 i.v.
P.Iva / C.F. 00477620306
Reg. Imp. UD 00477620306
R.E.A. UD-138461
ph. +39.0432.522970
fax +39.0432.522253
info@mmgrigliati.it

SCH 52/30_VIN
06.05.2011 - Rev. 4

GFK-GITTERROSTE

Maschenweite	**mm**	**52 x 52**	Hauptmasche
	mm	**26 x 26**	Nebenmasche
Spannweite	**mm**	**19 x 19**	
Höhe	**mm**	**30**	
Stegbreite	**mm**	**7**	Oberseite
	mm	**5**	Unterseite
Farbe	**durchscheinend**		

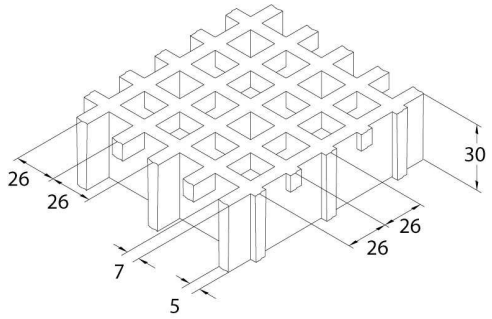

Rohmaterial	***Vinylester-Harz***
	Glasfaser Direkt Roving Typ "ECR"
	Halogenfreie anorganische Füllstoffe

Harz	***Elastizitätsmodul***	***Durchbruchspannung***
VIN	12250 MPa	310 MPa

Standardplatten	
mm 1000 x 2000	
mm 1000 x 3000	
mm 1000 x 4050	
mm 1220 x 3660	
mm 1500 x 2000	
Gewicht kg/m² 13,5	
Toleranz	± mm 5 Plattenmaß
	± mm 2 Höhe

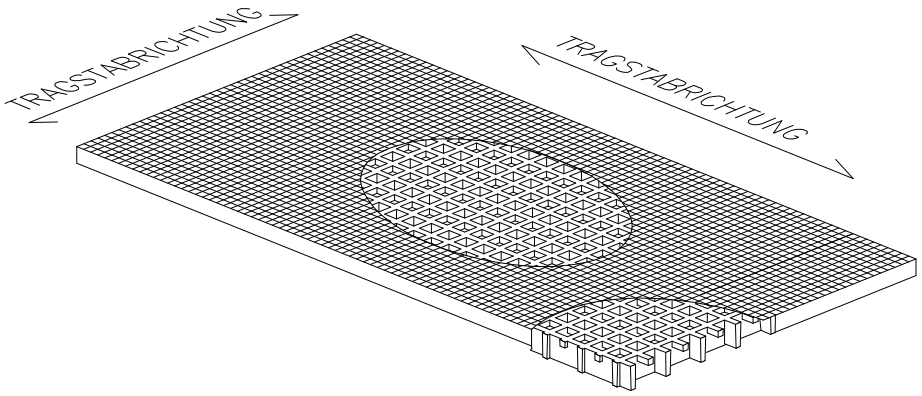

Oberfläche	S	**glatt**	***Rutschfest Grad R10 V10 Norm DIN 51130***
	M	**konkav "Meniscus"**	***Rutschfest Grad R13 V10 Norm DIN 51130***
	A	**mit Quarz**	***Rutschfest Grad R13 V10 Norm DIN 51130***

Alterungsbeständigkeit	**Beschleunigte Alterungsprobe mit UV-Lampe gemäß ASTM G154-06 bestanden mit 5 Punkten auf der Grauskala und ohne ersichtliche Mängel** (1500 Stunden Aussetzung mit abwechselnden Zyklen von 4 Stunden UV Temperatur 60°C und 4 Stunden Kondensierung Temperatur 50°C, mit UVB-Lampen 313 nm bestrahlt, Bestrahlung 0,71 W/m²)
	Nach Durchlaufen der Zyklen Wärme, Kälte und Feuchtigkeit gemäß der Norm UNI EN ISO 9142/04 (21 Zyklen, Typ D3) weisen sie keine Restmängel auf

M.M. S.R.L.
Fiberglass Reinforced Polymer gratings and structures
Via Antonio Zanussi, 300/302
33100 Udine - Italy
Cap. Soc. EURO 100.000 i.v.
P.Iva / C.F. 00477620306
Reg. Imp. UD 00477620306
R.E.A. UD-138461
ph. +39.0432.522970
fax +39.0432.522253
info@mmgrigliati.it

LASTEN

VORGESCHLAGENE MAXIMALE LASTEN

Trägertyp	**Linear an beiden Enden der Platte**

Grenzwerte abhängend von	**Durchbiegung** (Absenkung unter Last)

die **höchste zulässige Durchbiegung** beträgt 1/200 des Abstands zwischen den Trägern

Nach Norm DIN 24537-3 darf die Durchbiegung des Bodenbelages unter Belastung mit der vereinbarten Last nicht mehr als 1/200 der Stützweite betragen, während der Höhenunterschied von benachbarten Stoßstellen 4 mm nicht übersteigen darf.

VERTEILTE LAST

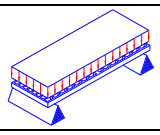

Abstand zwischen den Trägern [cm]	Last mit Durchbiegung = 1/200 [kg/m²]	Last mit Durchbiegung = 1/100 [kg/m²]
50	1300	2650
70	450	950
90	200	450
110	100	200

KONZENTRIERTE LAST

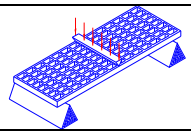

Abstand zwischen den Trägern [cm]	Last mit Durchbiegung = 1/200 [kg/m]	Last mit Durchbiegung = 1/100 [kg/m]
50	400	800
70	200	400
90	100	250
110	50	150

Alle niedrigeren Lasten sind zulässig

Grenzwerte abhängend von	**zulässigen Spannungen** (je nach Lasten)

Die **höchste zulässige Spannung** beträgt 1/5 der Durchschlagspannung
(Sicherheitszahl: 0.20 – die Bruchbelastung beträgt 5 mal die spezifizierte Last)

VERTEILTE LAST

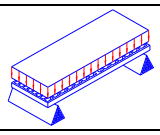

Abstand zwischen den Trägern [cm]	höchste zulässige Last [kg/m²]
50	3700
70	1900
90	1150
110	750

KONZENTRIERTE LAST

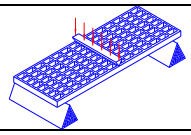

Abstand zwischen den Trägern [cm]	höchste zulässige Last [kg/m]
50	900
70	650
90	500
110	400

Alle niedrigeren Lasten sind zulässig

- Die in der Tabelle angegebenen Daten sind als Bezugswerte für Standardmaterialien bei Umgebungstemperatur anzusehen. Obwohl sie nicht als garantierte Merkmale anzusehen sind, basieren sie auf unserer Erfahrung und werden nach bestem Wissen und Gewissen geliefert.
- In Anlehnung an Norm DIN 24537-3 sind folgende Abminderungsbeiwerte zu berücksichtigen: 0,75 für Innenbereich, 0,65 für Außenbereich und 0,50 für Medieneinflüsse.
- Unabhängig von Umgebungseinflüssen muss die chemische Beständigkeit durch Kontaktaufnahme mit der technischen Abteilung der M.M. geprüft werden.
- Bei hohen Belastungen muss der Druckwiderstand geprüft werden.