M.M. S.R.L.
Fiberglass Reinforced Polymer gratings and structures
Via Antonio Zanussi, 300/302
33100 Udine - Italy
Cap. Soc. EURO 100.000 i.v.
P.Iva / C.F. 00477620306
Reg. Imp. UD 00477620306
R.E.A. UD-138461
ph. +39.0432.522970
fax +39.0432.522253
info@mmgrigliati.it

SCH 52/40_VIN
06.05.2011 - Rev. 4

GRIGLIATI STAMPATI

Maglie	**mm 52 x 52** principale	
	mm 26 x 26 secondaria	
Luce libera	**mm 19 x 19**	
Altezza	**mm 40**	
Spessore trave	**mm 7** lato superiore	
	mm 5 lato inferiore	
Colore	**Naturale traslucido**	

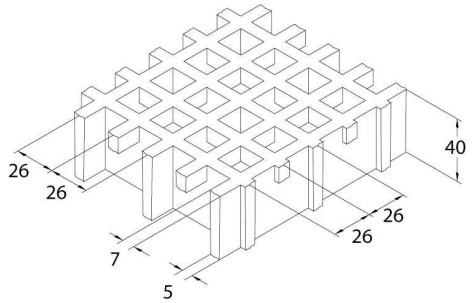

Materie prime	***Resina vinilestere***
	Fibra di vetro Roving Diretto tipo"ECR"
	Privo di cariche inorganiche

Resina	***Modulo di elasticità***	***Tensione di rottura***
VIN	12250 MPa	310 MPa

Pannelli standard	
mm 1000 x 2000	
mm 1000 x 3000	
mm 1000 x 4050	
mm 1500 x 2000	
Peso kg/m² 19	
tolleranza	± mm 5 dimensioni pannello
	± mm 2 altezza

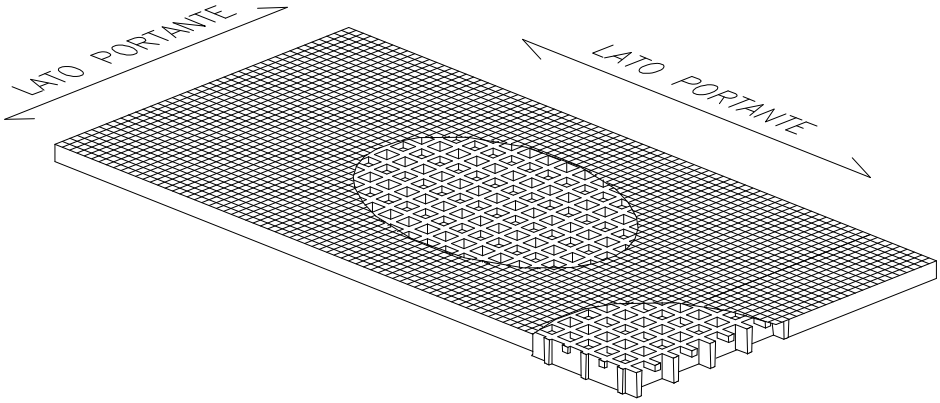

Superficie	S	**liscia**	***Antisdrucciolo livello R10 V10 norma DIN 51130***
	M	**concava "tipo meniscus"**	***Antisdrucciolo livello R13 V10 norma DIN 51130***
	A	**con quarzo**	***Antisdrucciolo livello R13 V10 norma DIN 51130***

Resistenza all'invecchiamento	**Prova di invecchiamento accelerato con lampada UV secondo ASTM G154-06 supe-rata con 5 punti sulla scala dei grigi e senza evidenziare difetti** (prova realizzata con 1500 ore di esposizione con cicli alternati di 4 ore UV temperatura 60° e 4 ore condensa temperatura 50°C, irraggiati da lampade UVB 313 nm, irraggiamento 0,71 W/m²)
	Dopo esposizione ai cicli caldo, freddo e umidità secondo la norma UNI EN ISO 9142/04 (n° 21 cicli tipo D3) non presentano difetti residui

M.M. S.R.L.
Fiberglass Reinforced Polymer gratings and structures
Via Antonio Zanussi, 300/302
33100 Udine - Italy
Cap. Soc. EURO 100.000 i.v.
P.Iva / C.F. 00477620306
Reg. Imp. UD 00477620306
R.E.A. UD-138461
ph. +39.0432.522970
fax +39.0432.522253
info@mmgrigliati.it

CARICHI

CARICHI MASSIMI SUGGERITI

Tipo di supporto	**Lineare alle due estremità del pannello**

Limiti determinati da	**Freccia** (abbassamento sotto carico)

la **freccia massima ammissibile** è pari a 1/200 della distanza tra i supporti

In accordo alla norma DIN 24537-3 la flessione sotto carico non deve essere maggiore di 1/200 della distanza fra i supporti e la differenza maggiore tra le parti superiori delle superfici delle pavimentazioni adiacenti non deve essere maggiore di 4 mm di altezza.

CARICO DISTRIBUITO	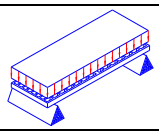		**CARICO CONCENTRATO**	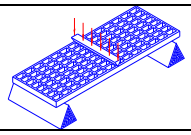	
Distanza tra i supporti	Carico con freccia pari a 1/200	Carico con freccia pari a 1/100	Distanza tra i supporti	Carico con freccia pari a 1/200	Carico con freccia pari a 1/100
[cm]	[kg/m²]		[cm]	[kg/m]	
50	3100	6200	50	950	1900
70	1100	2250	70	450	950
90	500	1050	90	300	600
110	250	550	110	200	400

Tutti i carichi inferiori a quelli indicati sono ammissibili

Limiti determinati da	**Tensioni ammissibili** (sforzi determinati dai carichi)

la **tensione massima ammissibile** è pari a 1/5 della tensione di rottura
(fattore di sicurezza 0.20 – il carico di rottura è pari a 5 volte il carico specificato)

CARICO DISTRIBUITO	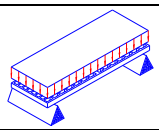	**CARICO CONCENTRATO**	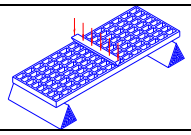
Distanza tra i supporti	Carico massimo ammissibile	Distanza tra i supporti	Carico massimo ammissibile
[cm]	[kg/m²]	[cm]	[kg/m]
50	6650	50	1650
70	3400	70	1150
90	2050	90	900
110	1350	110	750

Tutti i carichi inferiori a quelli indicati sono ammissibili

- Le caratteristiche sopra riportate vanno intese come valori di riferimento per materiali standard a temperatura ambiente. Pur non dovendo essere considerate come caratteristiche garantite, sono comunque basate sulla nostra esperienza e fornite in buona fede.
- In accordo alla norma DIN 24537-3 il fattore di conversione di sicurezza dovrebbe essere 0.75 per esposizione all'interno, 0.65 per esposizione all'esterno e 0.50 per esposizione in condizioni aggressive.
- Indipendentemente dal tipo di esposizione la resistenza chimica deve essere verificata contattando l'ufficio tecnico delle M.M. S.r.l.
- In caso di carichi elevati deve essere sempre verificata la resistenza a compressione.