M.M. S.R.L.
Fiberglass Reinforced Polymer gratings and structures
Via Antonio Zanussi, 300/302
33100 Udine - Italy
Cap. Soc. EURO 100.000 i.v.
P.Iva / C.F. 00477620306
Reg. Imp. UD 00477620306
R.E.A. UD-138461
ph. +39.0432.522970
fax +39.0432.522253
info@mmgrigliati.it

SCH 52/100_CFR
27.08.2018 - Rev. 5

REJILLAS MOLDEADAS

Malla	**mm 52 x 52** principal	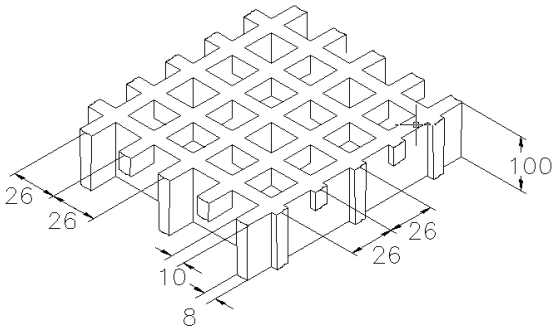
	mm 26 x 26 secundaria	
Luz libre	**mm 19 x 19**	
Espesor	**mm 100**	
Espesor viga	**mm 10** lado superior	
	mm 8 lado inferior	
Color	**Negro**	

Materias primas	***Resina Poliéster***
	Fibra de vidrio Roving Directo tipo "E"
	Fillers inorgánicos sin halógenos + Polvo conductivo Carbon black

Resina	***Coeficiente de elasticidad***	***Tensión de rotura***
CFR	15000 MPa	325 MPa

Paneles estándar		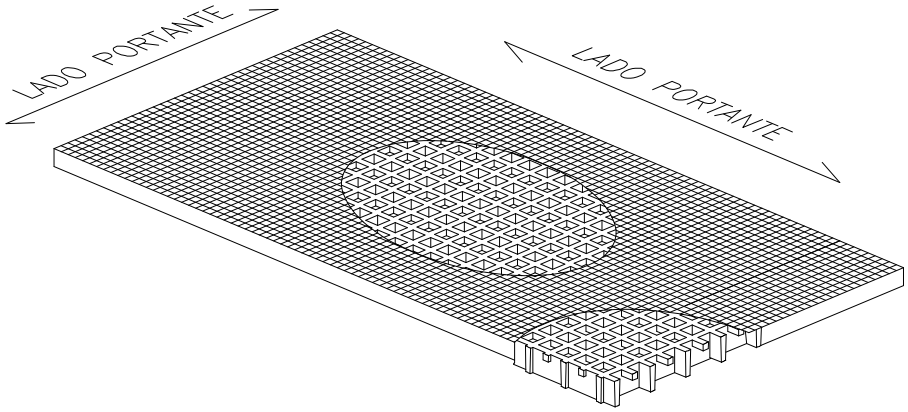
mm 1010 x 1495		
Peso kg/m² 56		
tolerancia	± mm 5 dimensiones panel	
	± mm 2 altura	

Superficie	M	**Meniscus**	***Antideslizante nivel R13 V10 norma DIN 51130***

Reacción al fuego	***Autoextinguible***	**Spread ≤ 25 norma ASTM E84-98**
		ASTM D635 Elapsed time and burned length < 25 mm

Resistencia eléctrica superficie y volumen Rigidez dieléctrica	***Conductividad excelente***	**EN 61340-2.3 Par. 8.1 y 8.2 – IEC 61340-4.1 Par. 5.1.2 ref. ISO 1957 – IEC 61340-4.5 - ASTM D149-97a**

M.M. S.R.L.
Fiberglass Reinforced Polymer gratings and structures
Via Antonio Zanussi, 300/302
33100 Udine - Italy
Cap. Soc. EURO 100.000 i.v.
P.Iva / C.F. 00477620306
Reg. Imp. UD 00477620306
R.E.A. UD-138461
ph. +39.0432.522970
fax +39.0432.522253
info@mmgrigliati.it

CARGAS

CARGAS MÁXIMAS SUGERIDAS

Tipo de soporte	**Linear a las dos extremidades del panel**

Límites determinados por	**Flecha** (flexión bajo carga)

La **flecha máxima admisible** es equivalente a 1/200 de la distancia entre los soportes

Según la norma DIN 24537-3 la flexión bajo carga no debe ser mayor que 1/200 de la distancia entre los soportes y la distancia entre las partes superiores e inferiores de pisos adyacentes no debe ser mayor que 4 mm de altura.

CARGA DISTRIBUIDA

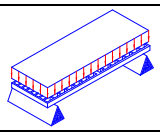

Distancia entre soportes [cm]	Carga con flecha equivalente a 1/200 [kg/m²]	Carga con flecha equivalente a 1/100 [kg/m²]
80	18700	37400
100	9550	19150
120	5500	11050
140	3450	6950

CARGA CONCENTRADA

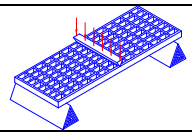

Distancia entre soportes [cm]	Carga con flecha equivalente a 1/200 [kg/m]	Carga con flecha equivalente a 1/100 [kg/m]
80	9350	18700
100	5950	11950
120	4150	8300
140	3050	6100

Todas las cargas inferiores a las arriba indicadas son admisibles

Límites determinados por	**Tensiones admisibles** (esfuerzos determinados por las cargas)

la tensión máxima admisible es equivalente a 1/5 de la tensión de rotura
(coeficiente de seguridad 0.20 – la carga de rotura es equivalente a 5 veces la carga especificada)

CARGA DISTRIBUIDA

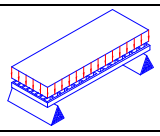

Distancia entre soportes [cm]	Carga máxima admisible [kg/m²]
80	24750
100	15800
120	11000
140	8050

CARGA CONCENTRADA

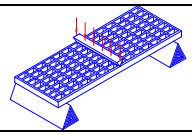

Distancia entre soportes [cm]	Carga máxima admisible [kg/m]
80	9900
100	7900
120	6600
140	5650

Todas las cargas inferiores a las indicadas arriba son admisibles

- Las informaciones especificadas en estas tablas se entienden como valores de referencia para materiales estándar a temperatura ambiente. Aunque no deban ser consideradas como características garantizadas, se basan de todas formas en nuestra experiencia y vienen suministradas con buena fe.
- Según la norma DIN 24537-3 el coeficiente de conversión de seguridad debería ser de 0.75 para la exposición en el interior, 0.65 para la exposición al exterior y 0.50 para la exposición a condiciones agresivas.
- Independientemente del tipo de exposición hay que averiguar la resistencia química contactando el departamento técnico de M.M. Srl
- En el caso de cargas elevadas hay siempre que averiguar la resistencia a la compresión.