M.M. S.R.L.
Fiberglass Reinforced Polymer gratings and structures
Via Antonio Zanussi, 300/302
33100 Udine - Italy
Cap. Soc. EURO 100.000 i.v.
P.Iva / C.F. 00477620306
Reg. Imp. UD 00477620306
R.E.A. UD-138461
ph. +39.0432.522970
fax +39.0432.522253
info@mmgrigliati.it

SCH 52/52_CFR
06.05.2011 - Rev. 4

REJILLAS MOLDEADAS

Malla	**mm**	**52 x 52**	principal
	mm	**26 x 26**	secundaria
Luz libre	**mm**	**19 x 19**	
Espesor	**mm**	**52**	
Espesor viga	**mm**	**8**	lado superior
	mm	**7**	lado inferior
Color	**Negro**		

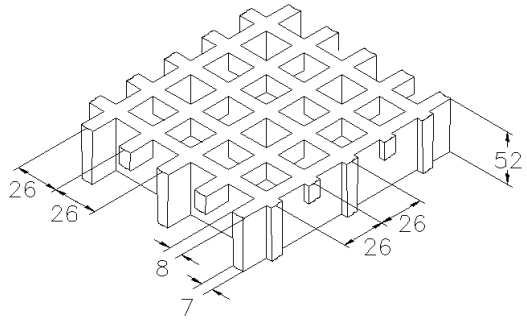

Materias primas	***Resina Poliéster***
	Fibra de vidrio Roving Directo tipo "E"
	Fillers inorgánicos sin halógenos + Polvo conductivo Carbon black

Resina	***Coeficiente de elasticidad***	***Tensión de rotura***
CFR	15000 MPa	325 MPa

Paneles estándar	
mm 1000 x 2000	
mm 1000 x 3000	
mm 1000 x 4050	
Peso kg/m² 26,5	
tolerancia	± mm 5 dimensiones panel
	± mm 2 altura

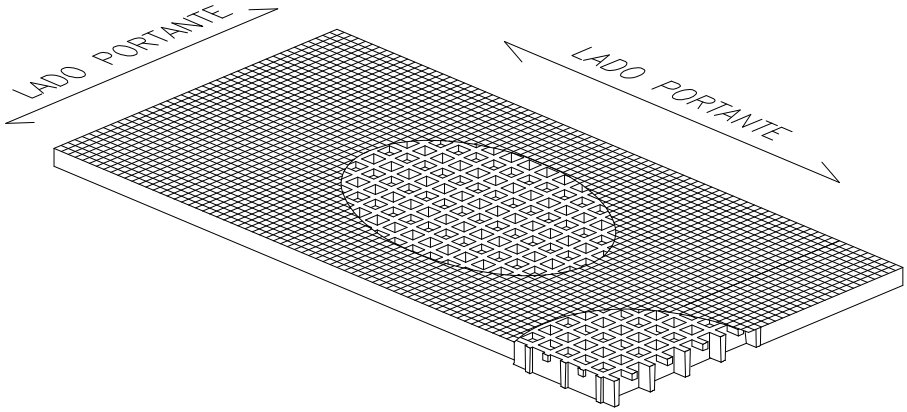

Superficie	M	**Meniscus**	***Antideslizante nivel R13 V10 norma DIN 51130***

Reacción al fuego	***Autoextinguible***	**Spread ≤ 25 norma ASTM E84-98**
		ASTM D635 Elapsed time and burned length < 25 mm

Resistencia eléctrica superficie y volumen Rigidez dieléctrica	***Conductividad excelente***	**EN 61340-2.3 Par. 8.1 y 8.2 – IEC 61340-4.1 Par. 5.1.2 ref. ISO 1957 – IEC 61340-4.5 - ASTM D149-97a**

M.M. S.R.L.
Fiberglass Reinforced Polymer gratings and structures
Via Antonio Zanussi, 300/302
33100 Udine - Italy
Cap. Soc. EURO 100.000 i.v.
P.Iva / C.F. 00477620306
Reg. Imp. UD 00477620306
R.E.A. UD-138461
ph. +39.0432.522970
fax +39.0432.522253
info@mmgrigliati.it

CARGAS

CARGAS MÁXIMAS SUGERIDAS

Tipo de soporte	**Linear a las dos extremidades del panel**

Límites determinados por	**Flecha** (flexión bajo carga)

La **flecha máxima admisible** es equivalente a 1/200 de la distancia entre los soportes

Según la norma DIN 24537-3 la flexión bajo carga no debe ser mayor que 1/200 de la distancia entre los soportes y la distancia entre las partes superiores e inferiores de pisos adyacentes no debe ser mayor que 4 mm de altura.

CARGA DISTRIBUIDA	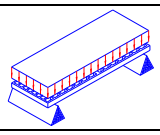		**CARGA CONCENTRADA**	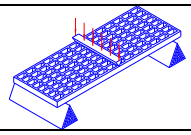	
Distancia entre soportes [cm]	Carga con flecha equivalente a 1/200 [kg/m²]	Carga con flecha equivalente a 1/100 [kg/m²]	Distancia entre soportes [cm]	Carga con flecha equivalente a 1/200 [kg/m]	Carga con flecha equivalente a 1/100 [kg/m]
70	3700	7450	70	1600	3250
90	1750	3500	90	950	1950
110	950	1900	110	650	1300
130	550	1150	130	450	950

Todas las cargas inferiores a las arriba indicadas son admisibles

Límites determinados por	**Tensiones admisibles** (esfuerzos determinados por las cargas)

la tensión máxima admisible es equivalente a 1/5 de la tensión de rotura
(coeficiente de seguridad 0.20 – la carga de rotura es equivalente a 5 veces la carga especificada)

CARGA DISTRIBUIDA	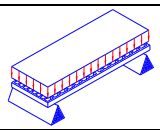	**CARGA CONCENTRADA**	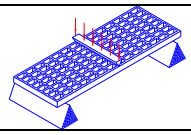
Distancia entre soportes [cm]	Carga máxima admisible [kg/m²]	Distancia entre soportes [cm]	Carga máxima admisible [kg/m]
70	7900	70	2750
90	4800	90	2150
110	3200	110	1750
130	2300	130	1450

Todas las cargas inferiores a las indicadas arriba son admisibles

- Las informaciones especificadas en estas tablas se entienden como valores de referencia para materiales estándar a temperatura ambiente. Aunque no deban ser consideradas como características garantizadas, se basan de todas formas en nuestra experiencia y vienen suministradas con buena fe.
- Según la norma DIN 24537-3 el coeficiente de conversión de seguridad debería ser de 0.75 para la exposición en el interior, 0.65 para la exposición al exterior y 0.50 para la exposición a condiciones agresivas.
- Independientemente del tipo de exposición hay que averiguar la resistencia química contactando el departamento técnico de M.M. Srl
- En el caso de cargas elevadas hay siempre que averiguar la resistencia a la compresión.