M.M. S.R.L.
Fiberglass Reinforced Polymer gratings and structures
Via Antonio Zanussi, 300/302
33100 Udine - Italy
Cap. Soc. EURO 100.000 i.v.
P.Iva / C.F. 00477620306
Reg. Imp. UD 00477620306
R.E.A. UD-138461
ph. +39.0432.522970
fax +39.0432.522253
info@mmgrigliati.it

SCH 38/25_IFR
06.05.2011 - Rev. 4

GRIGLIATI STAMPATI

Maglia	**mm 38 x 38**	
Luce libera	**mm 31 x 31**	
Altezza	**mm 25**	
Spessore trave	**mm 7** lato superiore	
	mm 5 lato inferiore	
Colore	**Grigio RAL 7004** *riferimento RAL indicativo*	

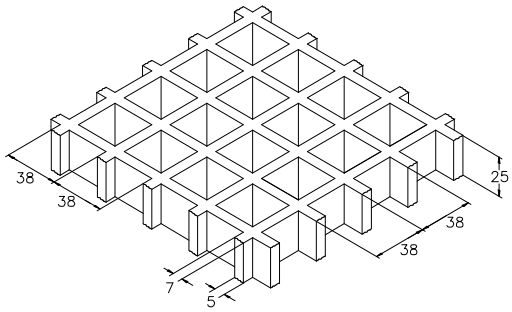

Materie prime	***Resina Poliestere***
	Fibra di vetro Roving Diretto tipo"E"
	Cariche inorganiche prive di alogeni

Resina	***Modulo di elasticità***	***Tensione di rottura***
IFR	15000 MPa	325 MPa

Pannelli standard	
mm 1000 x 2000	
mm 1000 x 3000	
mm 1000 x 4038	
mm 1220 x 3660	
Peso kg/m² 11	
tolleranza	± mm 5 dimensioni pannello
	± mm 2 altezza

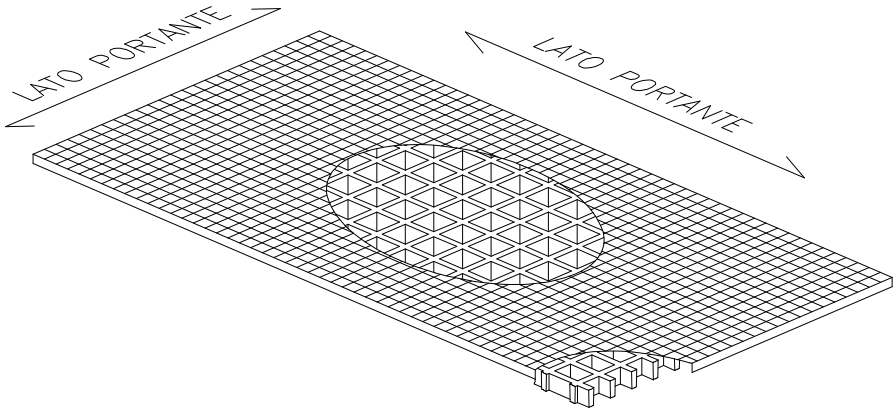

Superficie	S	**liscia**	***Antisdrucciolo livello R10 V10 norma DIN 51130***
	M	**concava "tipo meniscus"**	***Antisdrucciolo livello R13 V10 norma DIN 51130***
	A	**con quarzo**	***Antisdrucciolo livello R13 V10 norma DIN 51130***

Reazione al fuoco	***Autoestinguente***	**Spread ≤ 25 norm ASTM E84-98**
		Level B_{fl}-S1 norm EN 13501-1

Resistenza all'invecchiamento	**Prova di invecchiamento accelerato con lampada UV secondo ASTM G154-06 supe-rata con 5 punti sulla scala dei grigi e senza evidenziare difetti** (prova realizzata con 1500 ore di esposizione con cicli alternati di 4 ore UV temperatura 60° e 4 ore condensa temperatura 50°C, irraggiati da lampade UVB 313 nm, irraggiamento 0,71 W/m²)
	Dopo esposizione ai cicli caldo, freddo e umidità secondo la norma UNI EN ISO 9142/04 (n° 21 cicli tipo D3) non presentano difetti residui

M.M. S.R.L.
Fiberglass Reinforced Polymer gratings and structures
Via Antonio Zanussi, 300/302
33100 Udine - Italy
Cap. Soc. EURO 100.000 i.v.
P.Iva / C.F. 00477620306
Reg. Imp. UD 00477620306
R.E.A. UD-138461
ph. +39.0432.522970
fax +39.0432.522253
info@mmgrigliati.it

CARICHI

CARICHI MASSIMI SUGGERITI

Tipo di supporto	**Lineare alle due estremità del pannello**

Limiti determinati da	**Freccia** (abbassamento sotto carico)

la **freccia massima ammissibile** è pari a 1/200 della distanza tra i supporti

In accordo alla norma DIN 24537-3 la flessione sotto carico non deve essere maggiore di 1/200 della distanza fra i supporti e la differenza maggiore tra le parti superiori delle superfici delle pavimentazioni adiacenti non deve essere maggiore di 4 mm di altezza.

CARICO DISTRIBUITO	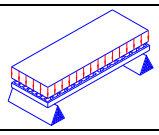		**CARICO CONCENTRATO**	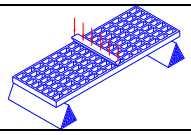	
Distanza tra i supporti [cm]	Carico con freccia pari a 1/200 [kg/m²]	Carico con freccia pari a 1/100 [kg/m²]	Distanza tra i supporti [cm]	Carico con freccia pari a 1/200 [kg/m]	Carico con freccia pari a 1/100 [kg/m]
30	4450	8900	30	800	1650
50	950	1900	50	300	600
70	350	700	70	150	300
90	150	300	90	50	150

Tutti i carichi inferiori a quelli indicati sono ammissibili

Limiti determinati da	**Tensioni ammissibili** (sforzi determinati dai carichi)

la **tensione massima ammissibile** è pari a 1/5 della tensione di rottura
(fattore di sicurezza 0.20 – il carico di rottura è pari a 5 volte il carico specificato)

CARICO DISTRIBUITO	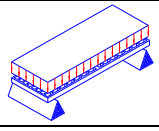		**CARICO CONCENTRATO**	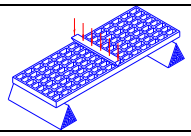	
Distanza tra i supporti [cm]	Carico massimo ammissibile [kg/m²]		Distanza tra i supporti [cm]	Carico massimo ammissibile [kg/m]	
30	9100		30	1350	
50	3250		50	800	
70	1650		70	550	
90	1000		90	450	

Tutti i carichi inferiori a quelli indicati sono ammissibili

- Le caratteristiche sopra riportate vanno intese come valori di riferimento per materiali standard a temperatura ambiente. Pur non dovendo essere considerate come caratteristiche garantite, sono comunque basate sulla nostra esperienza e fornite in buona fede.
- In accordo alla norma DIN 24537-3 il fattore di conversione di sicurezza dovrebbe essere 0.75 per esposizione all'interno, 0.65 per esposizione all'esterno e 0.50 per esposizione in condizioni aggressive.
- Indipendentemente dal tipo di esposizione la resistenza chimica deve essere verificata contattando l'ufficio tecnico delle M.M. S.r.l.
- In caso di carichi elevati deve essere sempre verificata la resistenza a compressione.